PRZEKRÓJ C-C
1:20

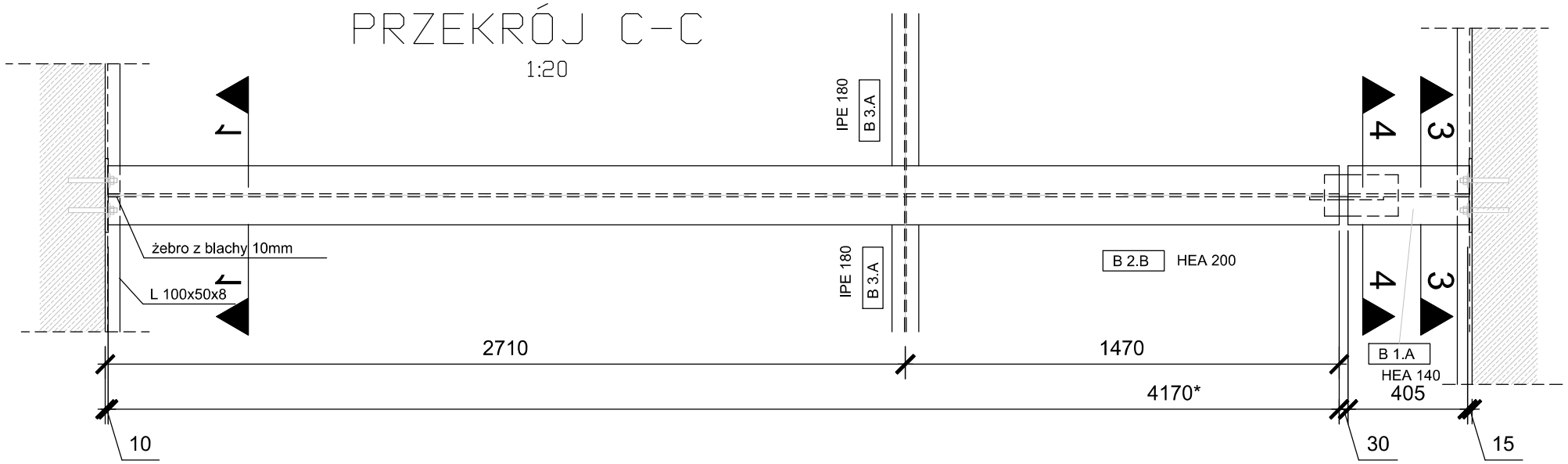

DETAL 1

dot. połączenia IPE 180 z HEA200

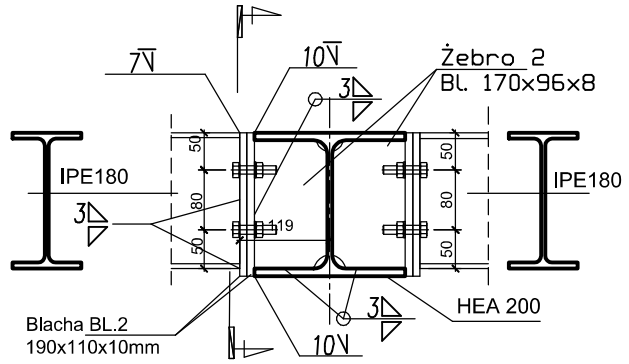

PRZEKRÓJ

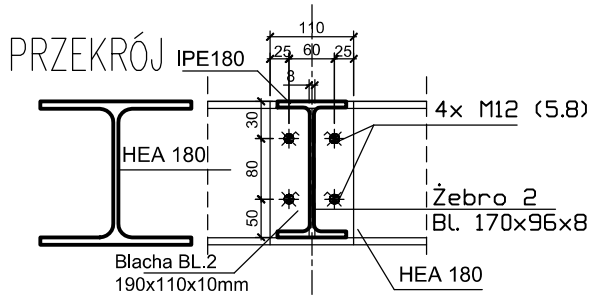

PRZEKRÓJ D-D
1:20

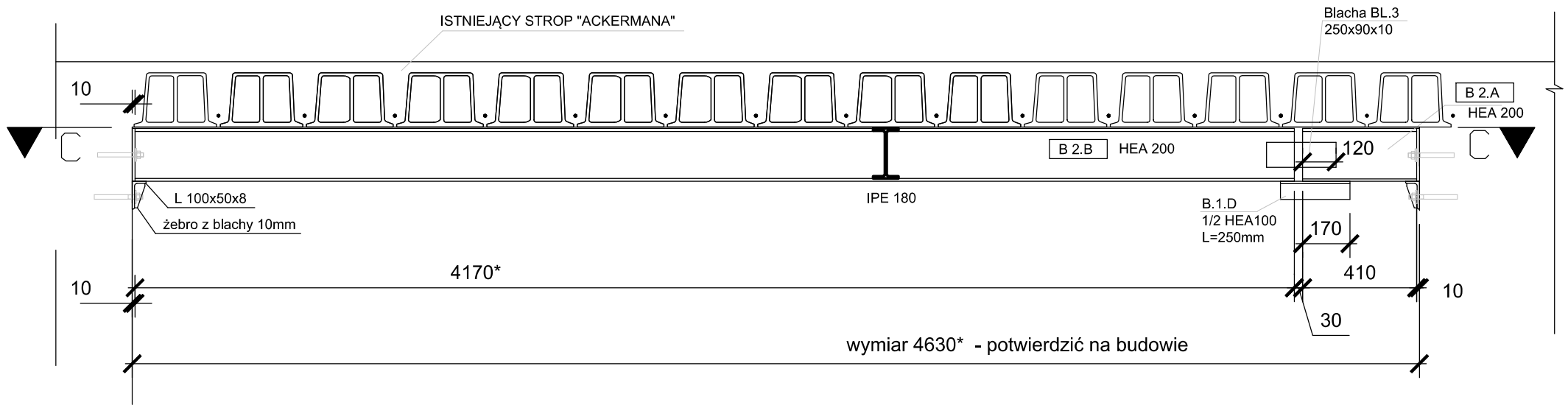

PRZEKRÓJ 3-3
Skala 1:10

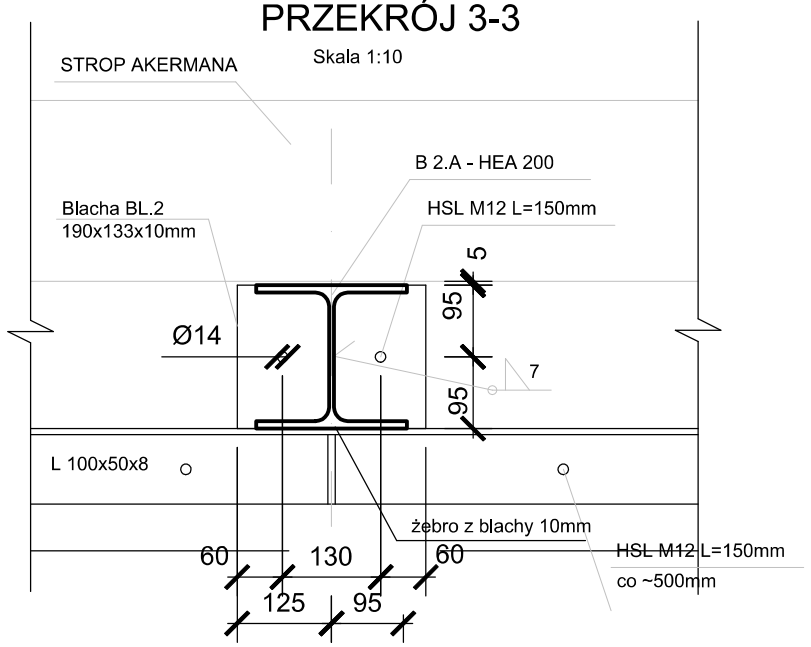

PRZEKRÓJ 4-4
Skala 1:10

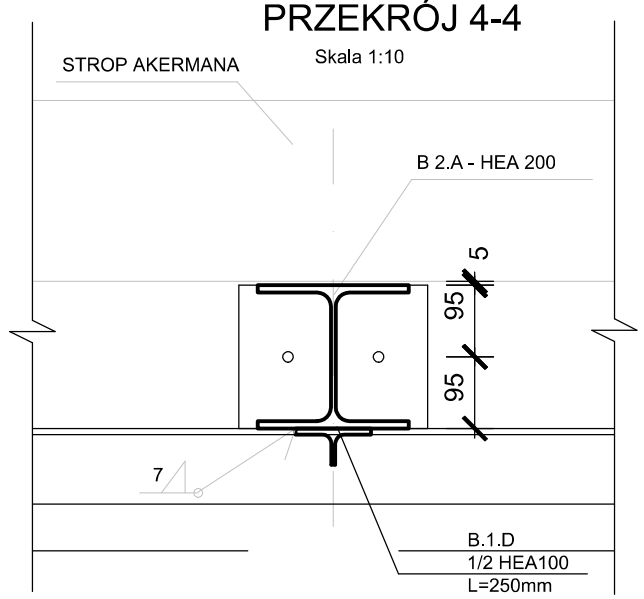

UWAGI:
1. Profile stalowe ze stali 18G2;
2. Rysunek czytać łacznie z PW-K1.
3. Rysunek czytać łącznie z opisem technicznym.
4. Wymiary potwierdzić na budowie.
5. Montaż belek przeprowadzać ze szczególna ostrożnością ze względu na istniejące istalacje podwieszane do stropu.

UWAGI

1. Należy pracować tylko na podstawie wymiarów podanych na rysunku; przed przystąpieniem do robót Wykonawca powinien sprawdzić na budowie wszystkie rzędne wysokościowe oraz wymiary poziome; rozwiązania wynikające z różnic wymiarów podanych na rysunku i wymiarów rzeczywistych należy uzgodnić z Projektantem.
2. Wszystkie prace należy wykonywać, a specyfikowane materiały stosować zgodnie z właściwymi regulacjami prawnymi i normatywnymi oraz zgodnie ze sztuką budowlaną.
3. Wszystkie prace przygotowawcze, podstawowe, wykończeniowe, użytkowe, eksploatacyjne i konserwacyjne, związane z zastosowaniem wskazanych produktów, należy wykonywać zgodnie z instrukcjami, procedurami i metodami wymaganymi i przewidzianymi przez producentów danych produktów i powinny być poprzedzone zapoznaniem się przez Wykonawcę z właściwymi kartami katalogowymi i instrukcjami producentów.
4. O każdej niezgodności lub kolizji pomiedzy projektami branżowymi, lub pomiędzy poszczególnymi opracowaniami wewnątrz projektów branżowych należy powiadomić Projektanta bezwłocznie i przed wykonaniem na placu budowy.

KONSMETAL ALIANS

Opracowanie:	KONSMETAL ALIANS Sp z o.o.			
Obiekt: Sąd Warszawa; Aleja Solidarności 127		Branża: KONSTRUKCJA		Faza: PROJEKT BUDOWLANY
Nazwa rys.:	WZMOCNIENIE STROPU -1. DETALE 2			Skala: 1:25/1:10
	Imię i nazwisko	Nr uprawnień	Podpis	Data: 16.09.2016
Projektant:	mgr inż. Radosław Krzemiński	MAZ/0092/PWOK/05		Nr rys.: PW-K3